剣　　道　（令和元年度）　　愛媛県高等学校新人大会

１．日時　１１月１６日（土）開会式終了後開始

２．場所　愛媛県武道館　主道場

《女子個人》

☆上が赤、下が白

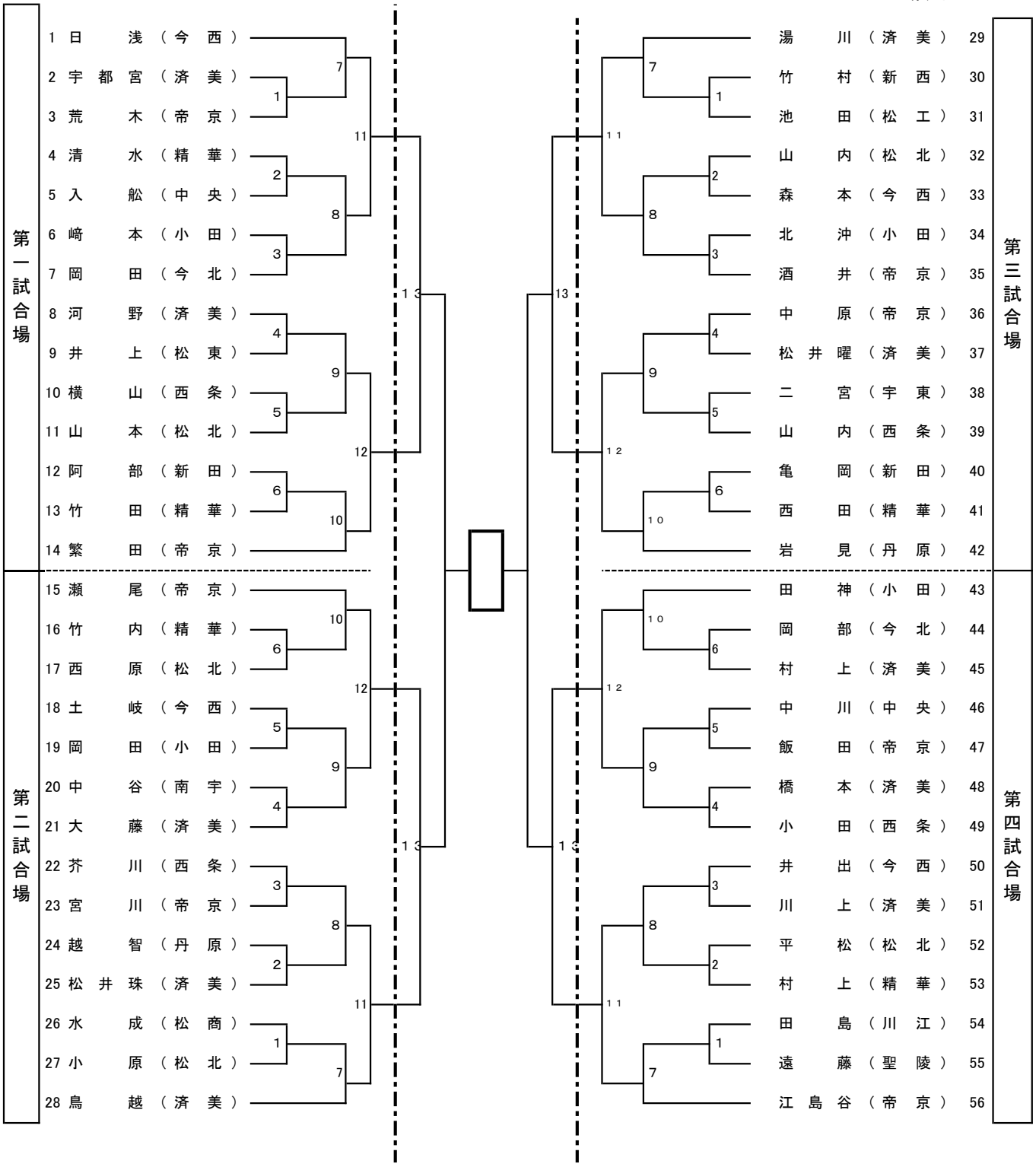

剣　　道　（令和元年度）　　愛媛県高等学校新人大会

１．日時　１１月１６日（土）女子個人終了後試合

２．場所　愛媛県武道館　主道場

《男子個人》

☆上が赤、下が白

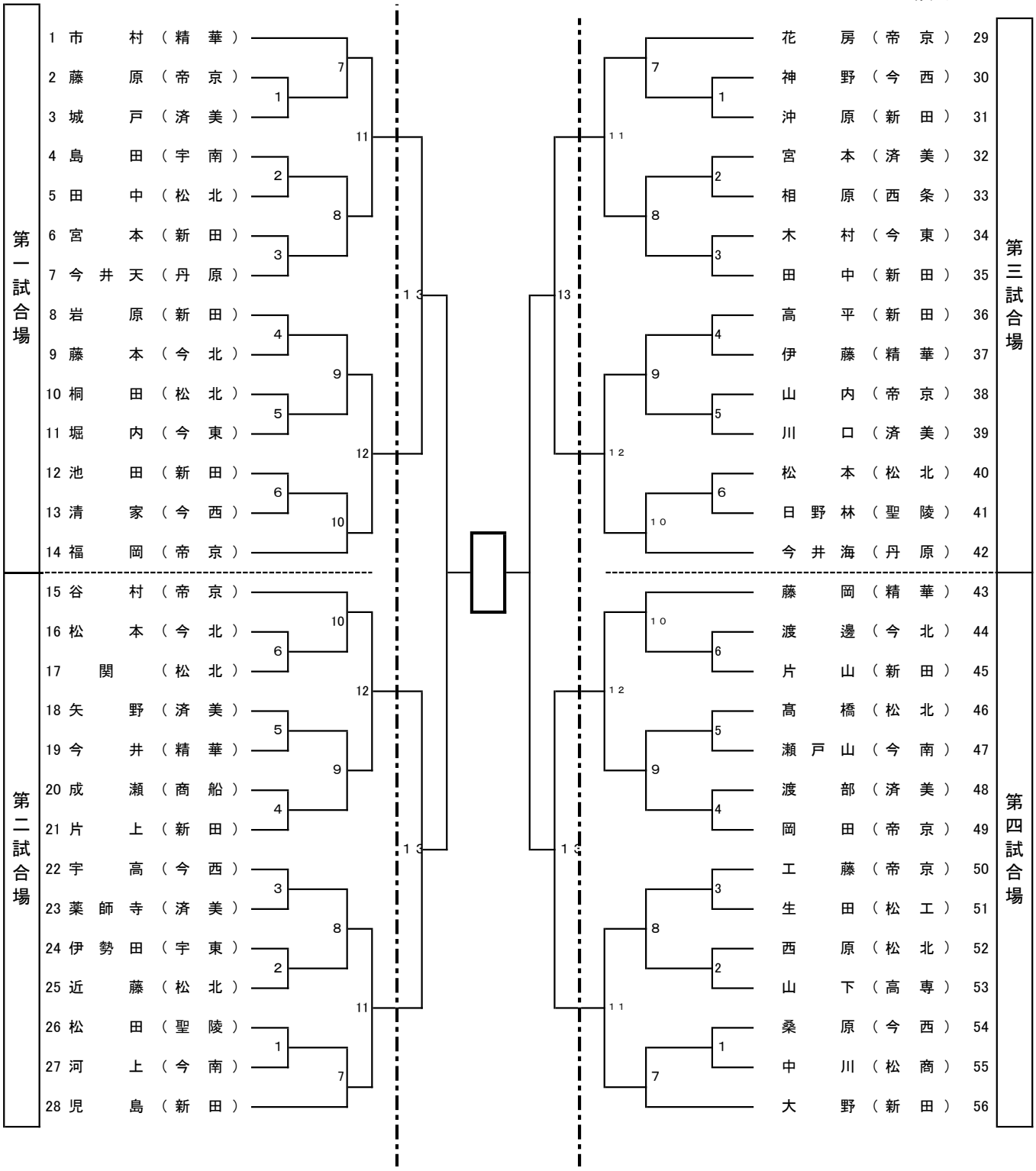

剣　　道　（令和元年度）　　愛媛県高等学校新人大会

１．日時　１１月１７日（日）９：００試合開始

２．場所　愛媛県武道館　主道場

《女子団体》

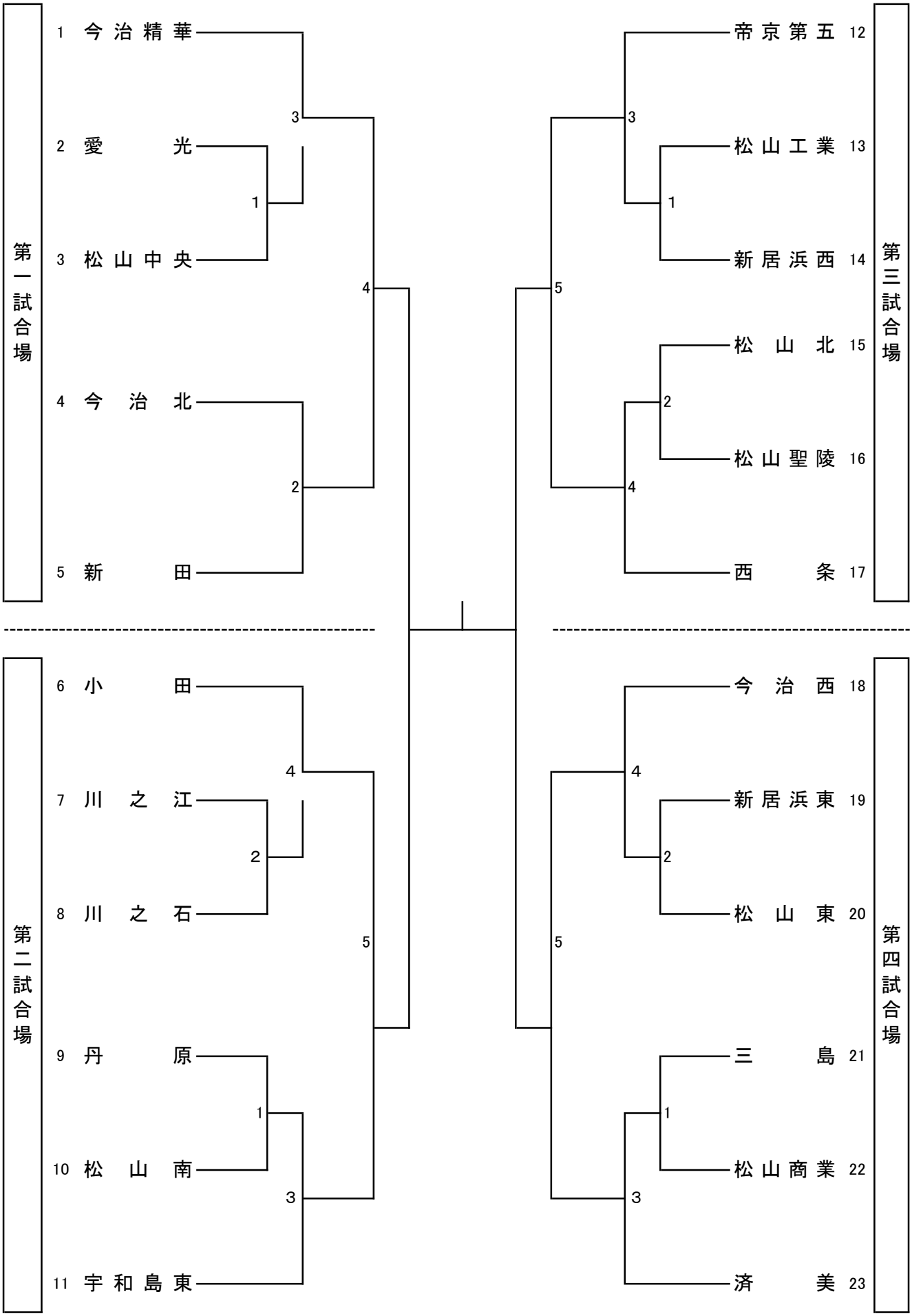

剣　　道　（令和元年度）　　愛媛県高等学校新人大会

1．日時　１１月１７日（日）女子団体終了後試合開始

2．場所　愛媛県武道館　主道場
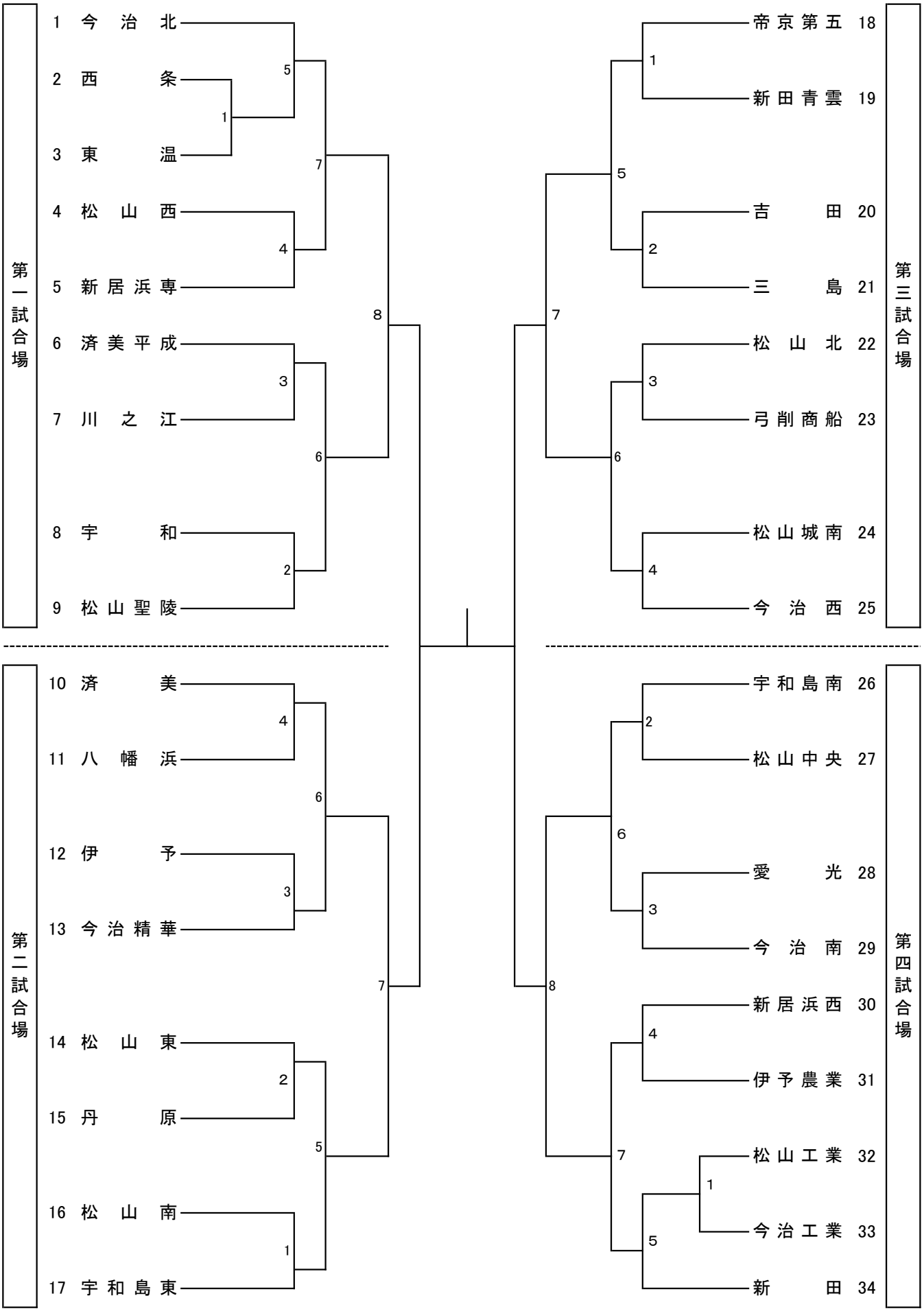
《男子団体》